Boîtes pliantes à fond semi-automatique et rabats, non imprimé

Entrée format libre

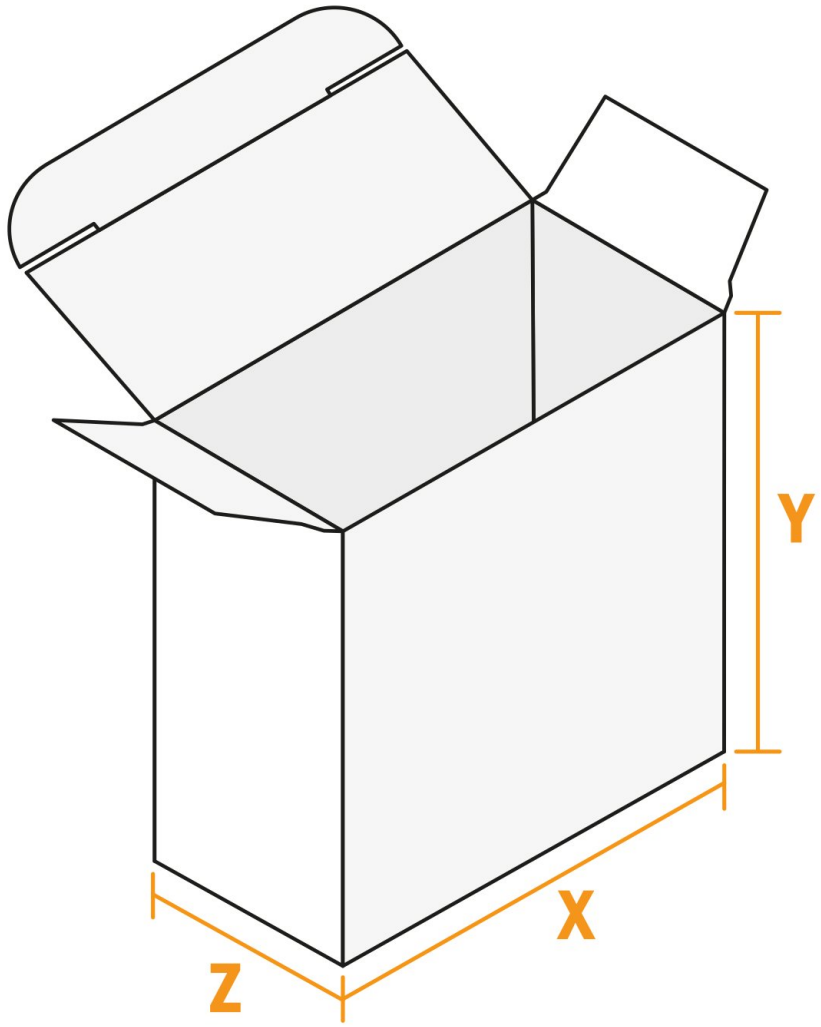

Z largeur
X longueur
Y hauteur

Remarque :

Prévoir une marge de sécurité comme indiqué.

Placer les couleurs de fond, images ou graphiques jusqu'au bord du format de données.

Lors de la production, il peut y avoir des tolérances suite à la découpe ou au pli.

Vous trouverez des indications sur les données d'impression sous la catégorie *Données d'impression* sur **www.online-**